36ピクセルGe半導体検出用DSP

TechnoAP

APU536XG

10Gビット・イーサネット搭載

10Gbpsのイーサネットを搭載することによるデータ転送レートの高さを生かして、ヒストグラムを外部トリガーで転送できるクイックスキャン計測を1ms以下など超高速で計測することができます。
また、X線スペクトルスコピの中でも、超高計数を計測できるような回路構成もしております。

高計数化

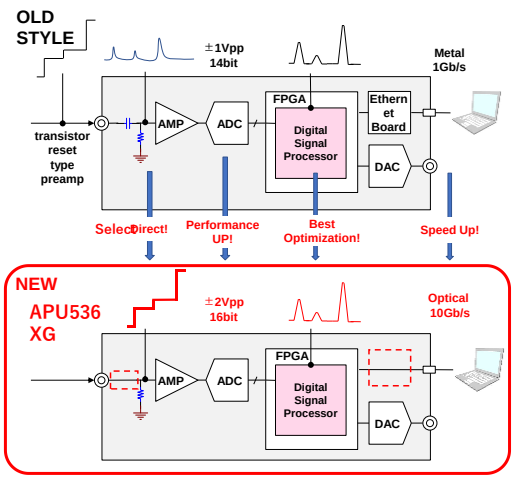

高速ヒストグラム転送モード

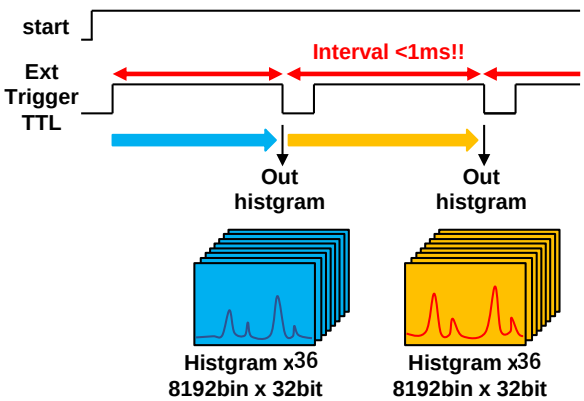

仕様

アナログ入力	36チャンネル、LEMOコネクタ 入力レンジ±2V, 入力インピーダンス1kΩ, カップリングAC/DC切替可能
アナログゲイン	Coarse：x1, x4, x10, x20
ADC	100Msps, 16bit
ADCゲイン	8k, 4k, 2k, 1k, 512, 256 ch.
デジタル信号処理	台形フィルタ　0.05～12μs ベースラインレストアラ, パイルアップリジェクタ 等
モード	Histogram, Quick Scan（高速ヒスト転送, 最小周期1ms, 8192ch, 32bitカウント）
機能	FAST-SCA（LVTTLロジック出力）
外部制御	クロック入出力, クリア入力, GATE及びQuick scan時タイミング信号入力 等, LEMOコネクタ, LVTTLまたはTTL
通信	TCP/IP, 10GBASE-SR（データ転送用） UDP（コマンド送受信用）
電源	AC100V(0.5A max)～240V(0.25A max), 50/60Hz
寸法・重量	482.6(W)x88(H)x280(D) mm, 約5500g 19インチラックに搭載可能

※写真はイメージです。
※記載内容は予告なく変更することがあります。

株式会社テクノエーピー
〒312-0012茨城県ひたちなか市馬渡2976-15
TEL:029-350-8011　FAX:029-352-9013
info@techno-ap.com
https://www.techno-ap.com

20250430